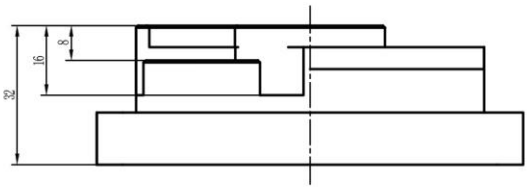

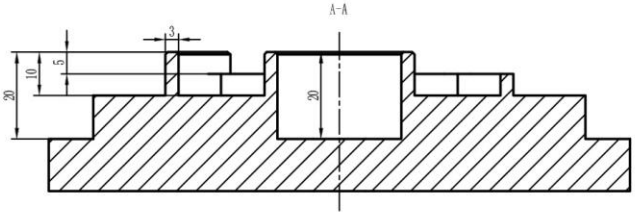

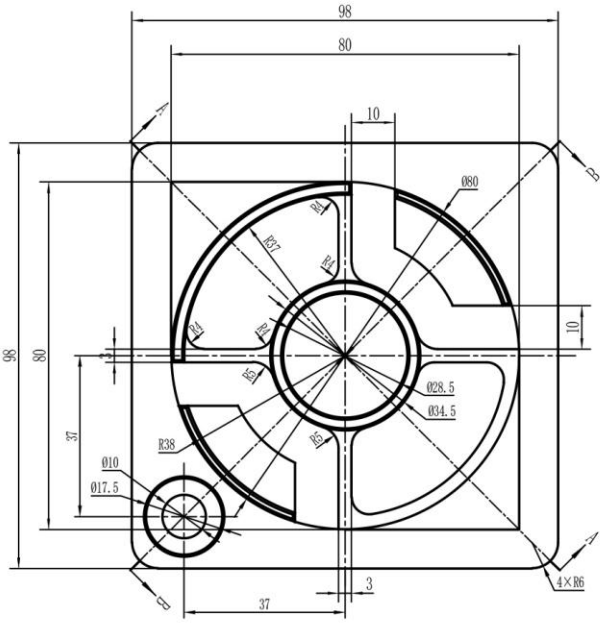

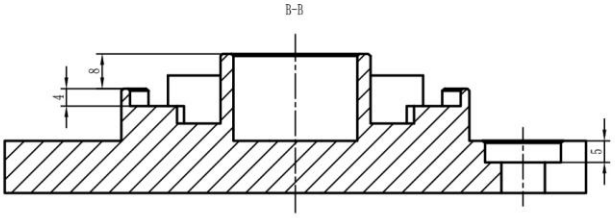

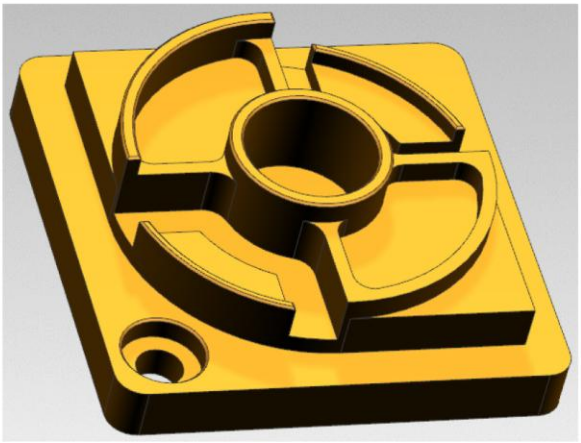

技术要求：

1、未注公差按GB/T1804-2000 f级要求。

2、未注角度公差按GB/T1804-2000 f级要求。

3、未注倒角0.5×45°。

节选	GB/T1804-2000线性尺寸公差等级			
尺寸段	0.5～3	3～6	6～30	30～120
精密度f	±0.05	±0.05	±0.1	±0.15

				零件工艺、编程及加工	
职责	签字	日期	异形支撑底座	考核项目	虚拟调试
设计				考核模块	编程实践
绘图				2A12-T6	
校验					
审核					
时间			比例 1:1	第 1 张	共 1 张